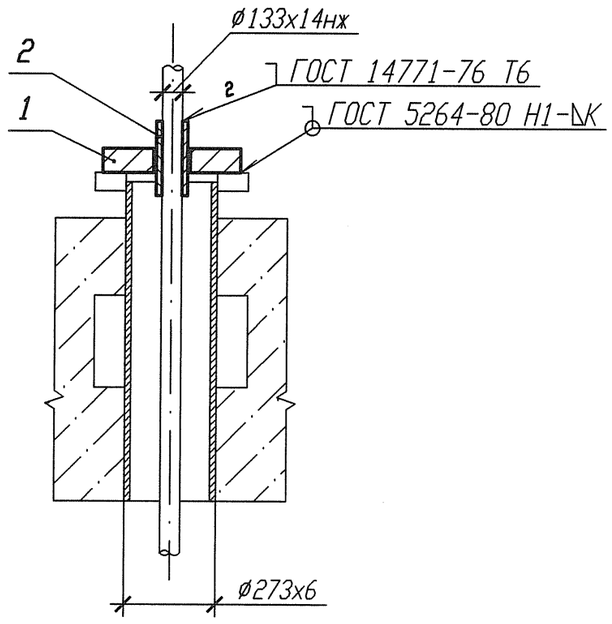

Деталь поз. 1

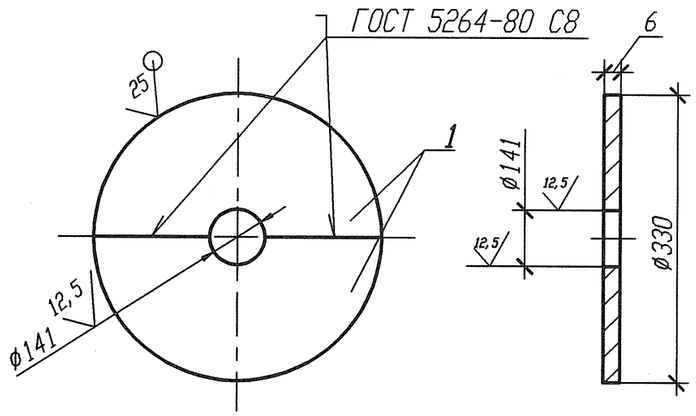

1 Привязку опоры смотри 3ТС40Z02

2 Маркировка проходки ТГ-608.

3 Изготовить один комплект.

Спецификация деталей

Поз.	Обозначение	Наименование	Кол.	Материал	Масса, кг ед.	Масса, кг общ.	Приме-чание
1	БК-1997738	Полуфланец	2	Ст 3 сп 5-св ГОСТ 14637-89 Лист Б-ПН-0-6 ГОСТ 19903-74	1, 65	3, 30	
2	БК-1997746	Прокладка 05 ОСТ108. 386. 03-80	2	Лист Б-ПН-3 ГОСТ19903-74 12Х18Н10Т-М4г ГОСТ5582-75	0, 82	1, 64	
	ГОСТ 2246-70	Проволока		СВ-04Х19Н11М3		-	
	ГОСТ 9467-75	Электроды		УОНИИ 13/45		-	
					Итого:		4, 94

Изм.	Кол. уч.	Лист	Nдок.	Подпись	Дата
Инж. 2к.		Сидоренко			17.05
Пров. инж. 2к.		Случевская			17.05
Пров. вед. инж.		Махотина			17.05
Нач. гр.		Хубрев			17.05
Н. контр.		Краснояров			25.05

АРХИВНЫЙ ЭКЗЕМПЛЯР

Инв. N подл. R3. 03733. 1. 0. 13
Лист 418

R3. ТС10. 3071. 013. 01. 00. 010

Ростовская АЭС Блок 3

Реакторное отделение
Герметичная часть
Трубопроводы байпасной очистки воды I контура
Рр больше 2. 2 МПа

Стадия	Лист	Листов
Р	1	1

Опора направляющая (проходка) 3ТС40У056

ОАО "НИАЭП" 2012

Инв. N подл. | Подп. и дата | Взам. инв. N
R3. 03733. 1. 0. 13

Формат А3